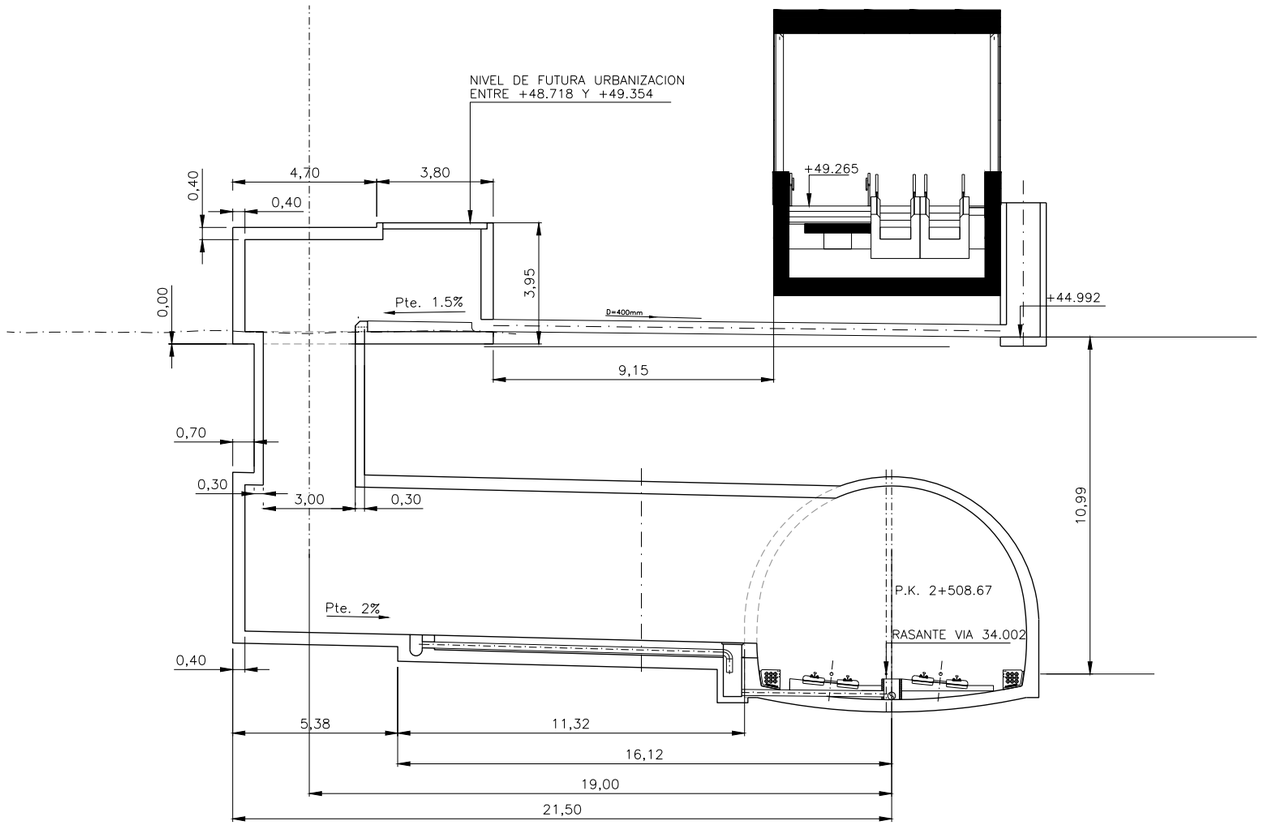


SECCION A-A
Escala 1/100

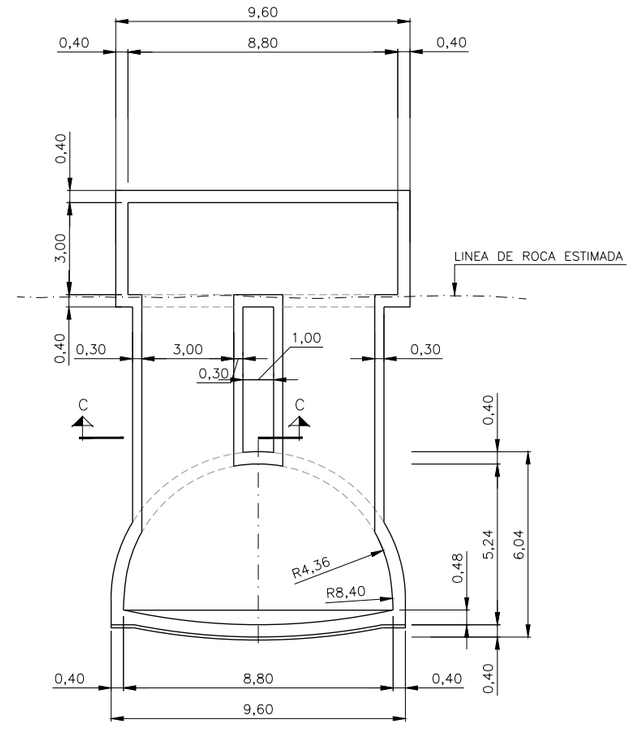


SECCION B-B
Escala 1/100

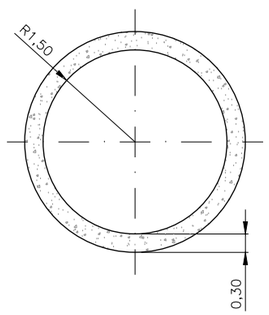


SECCION C-C
Escala 1/50

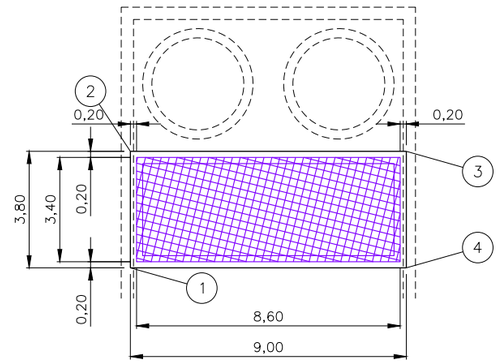


PLANTA A NIVEL DE SUPERFICIE
Escala 1/100

OHARRAK :
NOTAS :

| REV. | CLASE DE MODIFICACION | FECHA | NOMBRE | COMP. | OBRA |
|---|---|---|---|---|---|
| A | MODIFICADO Nº1 | FEB.25 | ACO | ETS | |

BIRAZTERTZEAK
REVISIONES

KONTRATISTA ADOS
CONFORME EL CONTRATISTA

AHOLKULARIA
CONSULTOR

| REFERENCIA CONSULTOR | REFERENCIA |
|---|---|
| 10-12-01-h02BENG | L5-AG-25-237-A |

EUSKO JAURLARITZA GOBIERNO VASCO
LURRALDE PLANGINTZA, ETXEBIZITZA ETA GARRAIO SAILA
DEPARTAMENTO DE PLANIFICACIÓN TERRITORIAL, VIVIENDA Y TRANSPORTES

euskal trenbide sarea
PROIEKTUAREN IKUSKAPENA ETA ZUZENDARITZA
INSPECCION Y DIRECCIÓN DEL PROYECTO

ESKALA ORIGINALA:
ESCALA ORIGINAL
1/100
EN DIN A1
0 1 3 5
ESKALA GRAFIKOA
ESCALA GRAFICA

PROJEKTUAREN IZENBURUA
TITULO DEL PROYECTO
BILBOKO METROPOLI-TRENBIDEAREN 5. LINEAKO ERAIKUNTZA PROIEKTUA. APERRIBAI - GALDAKAO TARTEA
PROYECTO CONSTRUCTIVO DE LA LÍNEA 5 DEL FERROCARRIL METROPOLITANO DE BILBAO. TRAMO APERRIBAI - GALDAKAO

PLANOAREN IZENBURUA
TITULO DEL PLANO
OBRAS SINGULARES
O.S-14 VENTILACION EMERGENCIA 1 BENGOETXE
FORMAS
PLANTAS Y SECCIONES

PLANO ZK / N. PLANO
10.12.1
ORRIA / HOJA
2 SIGUE/FIN

C:\Users\1M72723\Nextcloud\Shared\L5AG.02 OBRA\L5AG.02 PROYECTO\3 PROYECTO MOD 01\2 PLANOS\10-Obras singulares\10-12-OS2-Ventilacion emergencia 1 Bengoetxe\10-12-01-h02BENG.dwg